ENOG 92 Meeting（上越）
NCV Connectionはじめました

2026/11/13

株式会社ニューメディア　杉本謙一

2026 NewMedia Corporation

会社概要

・会社名: 株式会社ニューメディア（愛称：NCV）
・設立: 1986年6月
・本社: 山形県米沢市春日四丁目2番75号
・事業所: 南東北センター（米沢、福島）、
　　函館センター、新潟センター
・事業内容：
　情報通信事業: ケーブルテレビ、
　　インターネットサービス
　システム開発事業: 新規システム開発
　メディア事業: 地域情報の発信
　　（「ロコテレ」など）
・最近のトピック
　12月にアット東京に移設しJPIXに接続します！
　(BBIX 100G×2、JPNAP 100G×1、JPIX 100G×1)

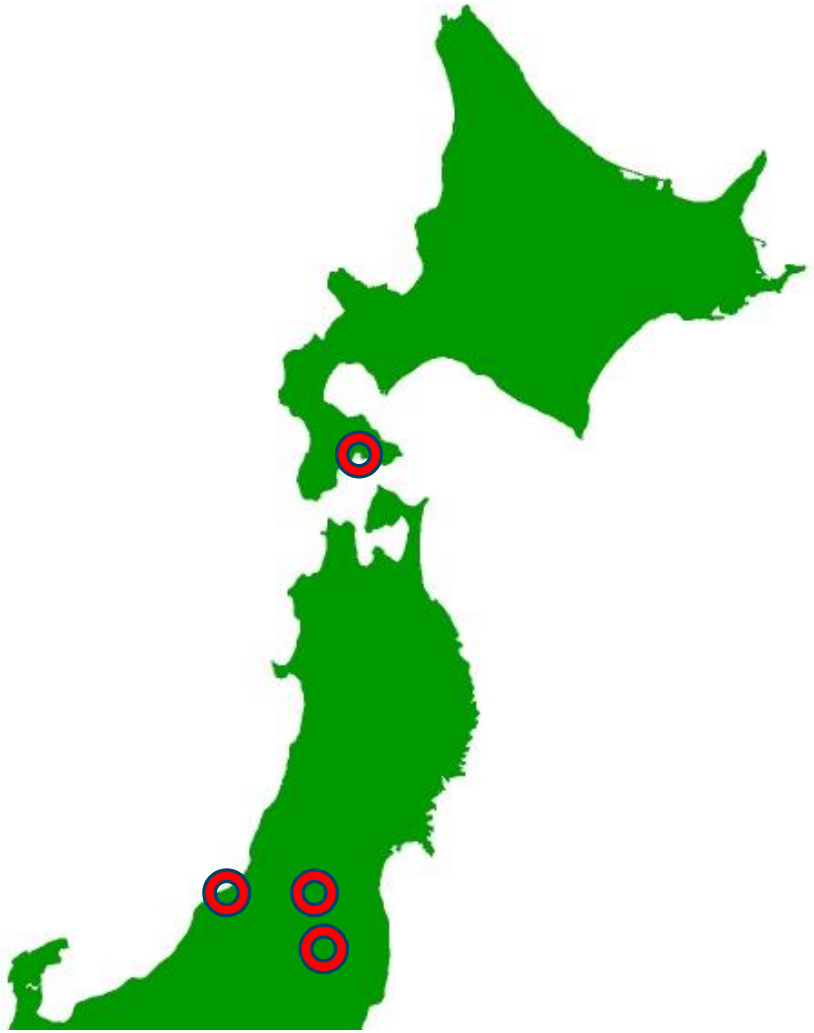

自己紹介

【名前】
杉本謙一（49歳）
新潟センター(新潟市)勤務

【経歴】
CATV業界は13年目(2014年～)
出身：静岡 → 大学/就職：東京 → 現在：新潟（Jターン）

【普段の業務】
ネットワーク・サーバの設計・構築・運用・保守
ピアリング交渉 etc



【NOG登壇】
2026/5　TDNOG13.0 Meeting(山形)　NaaSで放送サービスを強靭化した話
2018/10　ENOG53 Meeting(上越)　新潟のケーブルテレビの話

2026 NewMedia Corporation

ロコテレの概要

ロコテレは、全国のケーブルテレビ局が制作する番組や生中継などのコンテンツを、**コネクテッドTVやスマホアプリ**で視聴できる配信プラットフォームです。
今までコミュニティチャンネルでしか放送できなかった番組を場所や時間にとらわれずユーザーへ届けることができます。



★ロコテレを導入しているケーブルテレビ数

57社79局

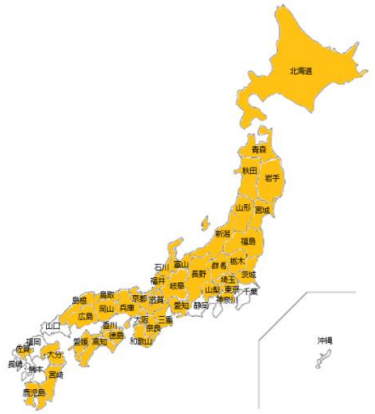

2026年11月現在40都道府県の
ケーブルテレビ局にお使いいただいています。

★ロコテレのダウンロード数

約185,000

2022年にサービス実証を開始し、
約4年間で計18.5万ダウンロードとなっています。

★ユーザー属性

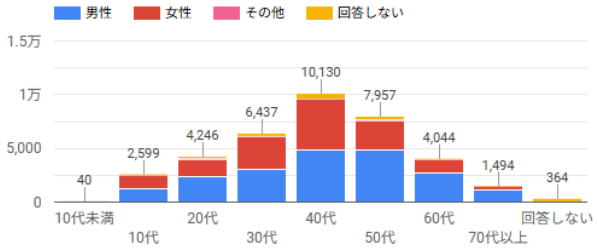

ロコテレの利用者は、40-50代が多く、女性
よりも男性の割合が15%ほど高くなっています。

★配信コンテンツの例



選挙特番



ニュース



お祭り



ライブカメラ

ロコテレの特長

◇楽曲の使用
一般的な動画配信プラットフォームではコンテンツ内での広告や音楽の使用に制限がありますが
ロコテレでは音楽著作権団体と包括契約をしており、フリー音源への差し替えの必要がありません。

◇広告の挿入
ロコテレでは、コンテンツ内に含まれる企業などのCMを、そのまま差し替えなしで配信できます。

**ダウンロードは
こちら**

iPhone

Android

2026 NewMedia Corporation

2026年10月6日
BBIX株式会社
BBSakura Networks株式会社

OCXで「NCV Connection」を提供開始

～米沢、福島、函館、新潟の各エリアにおけるOCXへのアクセスを強化～

ソフトバンク株式会社の子会社でインターネットエクスチェンジ（IX）事業を手がけるBBIX株式会社（以下「BBIX」）と、BBIXの子会社でネットワークソリューション事業を展開するBBSakura Networks株式会社（以下「BBSakura」）は、クラウド型ネットワークサービス「OCX（Open Connectivity eXchange）」において、「NCV Connection」を2026年10月6日に提供開始します。

「NCV Connection」は、株式会社ニューメディア（以下「ニューメディア」）が提供するアクセスラインサービスとOCX網を相互接続するサービスです。これまで、ニューメディアのアクセスラインからOCXに接続する場合は、お客さまごとにデータセンター内の構内配線を手配する必要がありました。

本サービスの提供により、米沢（山形県）、福島（福島県）、函館（北海道）、新潟（新潟県）の各エリアのお客さまは、ニューメディアが自社で敷設・運用するケーブルテレビの高品質なアクセスラインを介してOCXに接続し、主要クラウドやXaaSなどへシームレスに閉域接続できるようになります。また、お客さまによるデータセンター内の構内配線の個別手配が不要となるため、導入までの期間の短縮と運用負荷の軽減につながります。さらに、1Gbps未満の帯域メニューを追加し、お客さまは利用目的や通信量に応じた帯域を柔軟に選択できます。

https://www.bbix.net/information/press/2026-10-06/

NCV Connectionについて

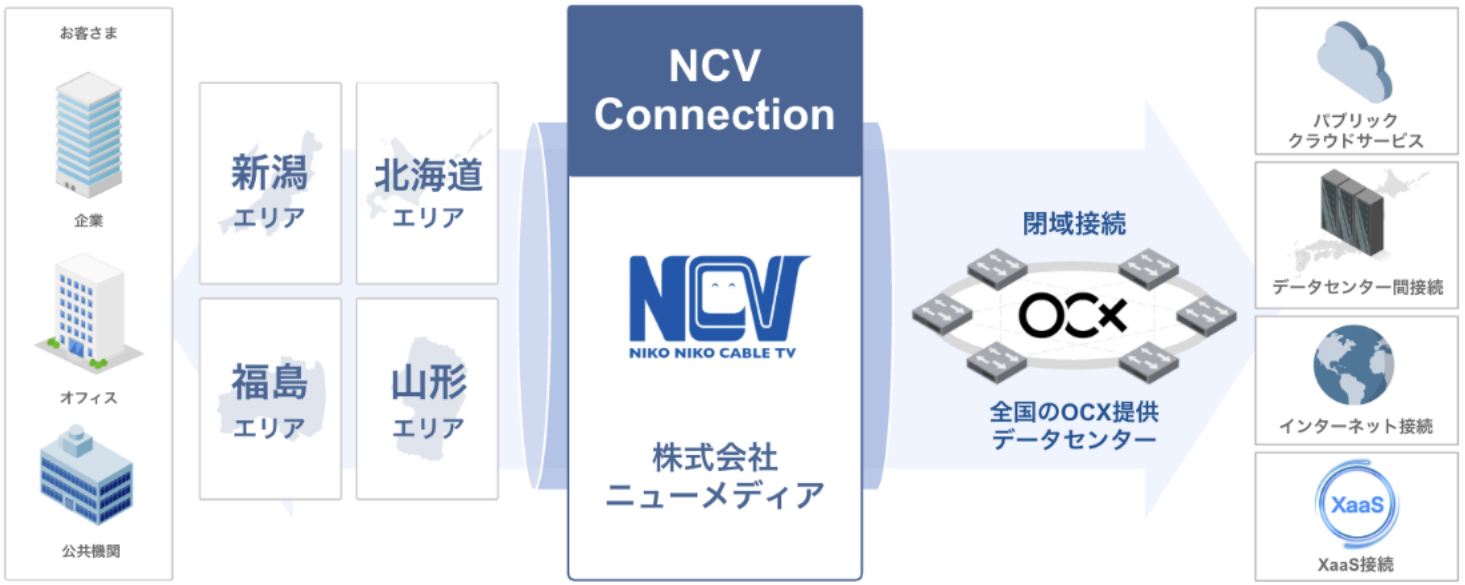

構内配線の手配が不要。導入リードタイムの短縮と運用負荷の軽減が可能

NCV Connectionは、**BBIX様のOCXとNCVの専用線**を組み合わせて、クラウドやOCXノード間を**閉域網**で提供するサービスです。OCX閉域網とNCVのアクセス回線のクロスセルによる、ビジネスカバレッジの拡大を目的としています。
米沢・福島、函館、新潟エリアに拠点を持つ企業または自治体向けに個別の物理ポート構築なしに、**クラウド接続・データセンター接続・拠点間閉域接続**を短納期かつ柔軟に利用可能となります。

2026 NewMedia Corporation

OCXとは？

様々なアクセスラインナップでOCXリソースへ閉域接続が可能

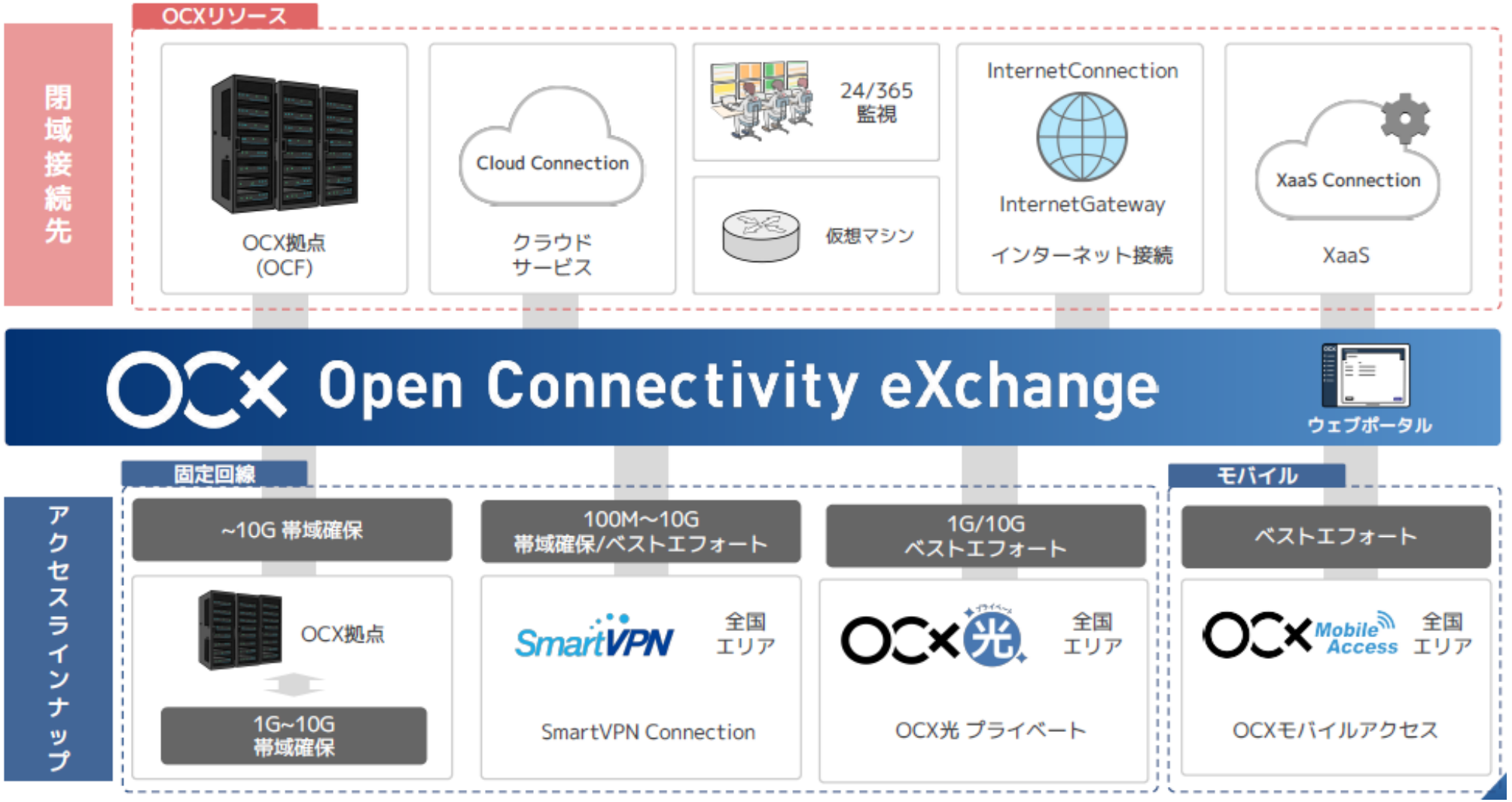

NCV Connectionの構成

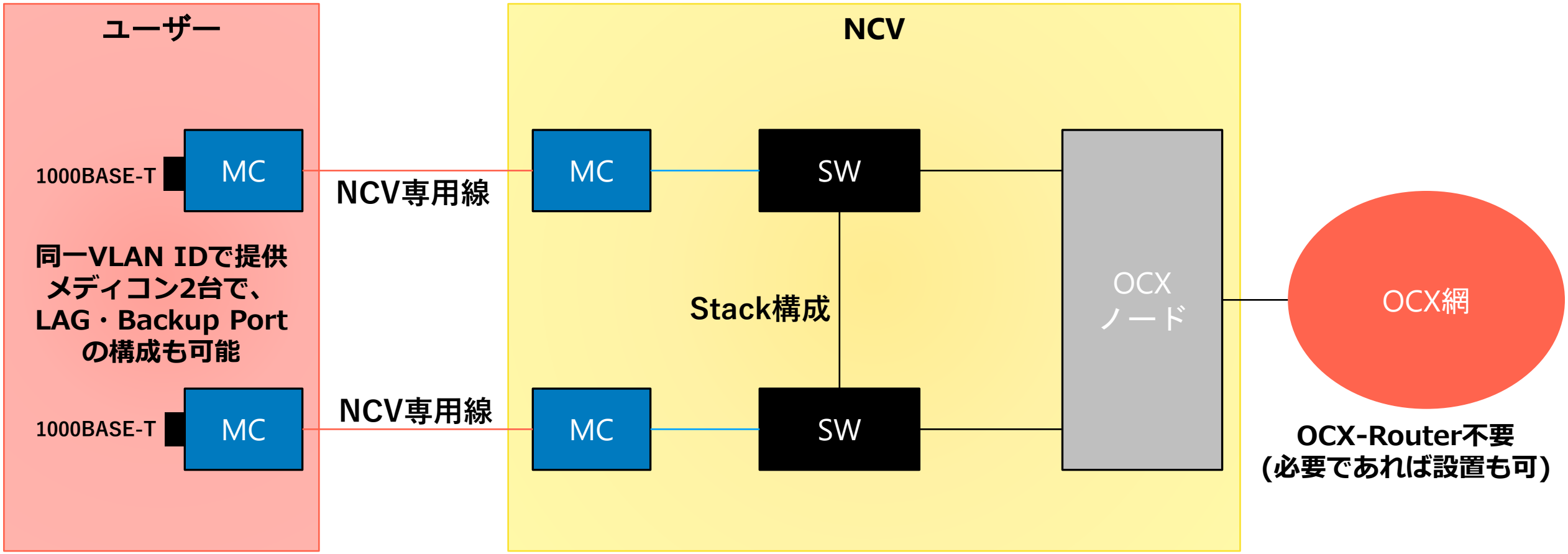

2026 NewMedia Corporation

NCV Connection仕様

提供エリア	4拠点(福島 / 函館 / 新潟 / 米沢) NCVサービス提供可能エリア
帯域	100/200/300/400/500Mbps,1Gbps
提供ｲﾝﾀﾌｪｰｽ数	2(冗長構成)
提供レイヤー	L2

2026 NewMedia Corporation

CloudEngine S5755-H24T4Y2CZ 機器情報 (C9300-24T相当)

Front



Rear



Parameter	Specifications
Height x Depth x Wide (mm)	43.6mm x 420.0 mm x 442.0mm
Chassis height [U]	1
Weight without packaging [kg(lb)]	5.78 (12.74)
Maximum power consumption [W]	84(※1)
Number of card Expansion slots	0
Number of power slots	2
Redundant power supply	1+1
GE Port	28
10GE Port	4
25GE Port	4
40GE Port	2
100GE Port	2
Switching capacity [bps]	648G
Supports Ethernet loop protection	SEP/RRPP/ERPS/STP/RSTP/MSTP
Maximum number of MAC address entries	Standard mode: 65,536 Large MAC address table mode: 262,144 Large routing table mode: 32,768
Maximum number of ARP entries	Standard mode: 65,000 large MAC mode: 32,200 large routing table mode: 130500
Forwarding performance	465Mpps

2026 NewMedia Corporation

NCV Connectionの全体構成

函館・新潟・福島はそれぞれのノードへ接続
米沢はNCVセンター間専用線経由で福島ノードへ接続

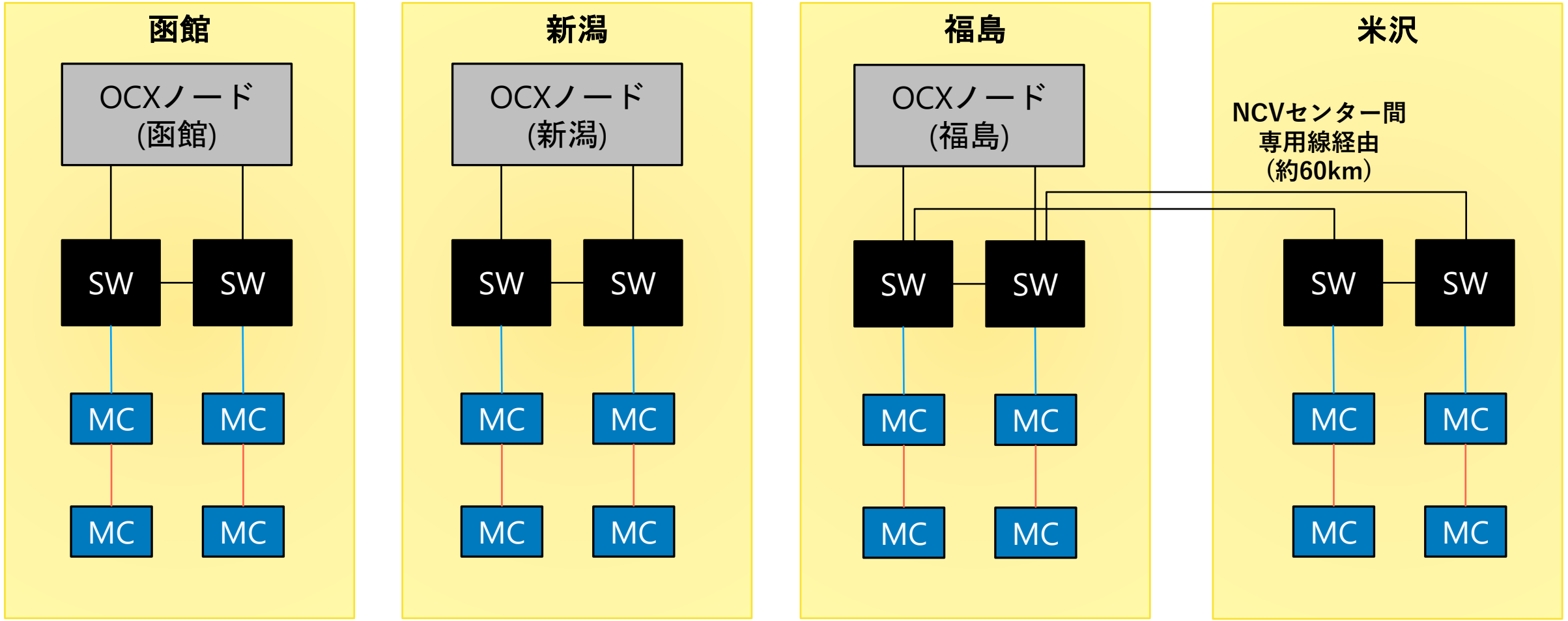

2026 NewMedia Corporation

NCV Connection構成例(新潟の場合)

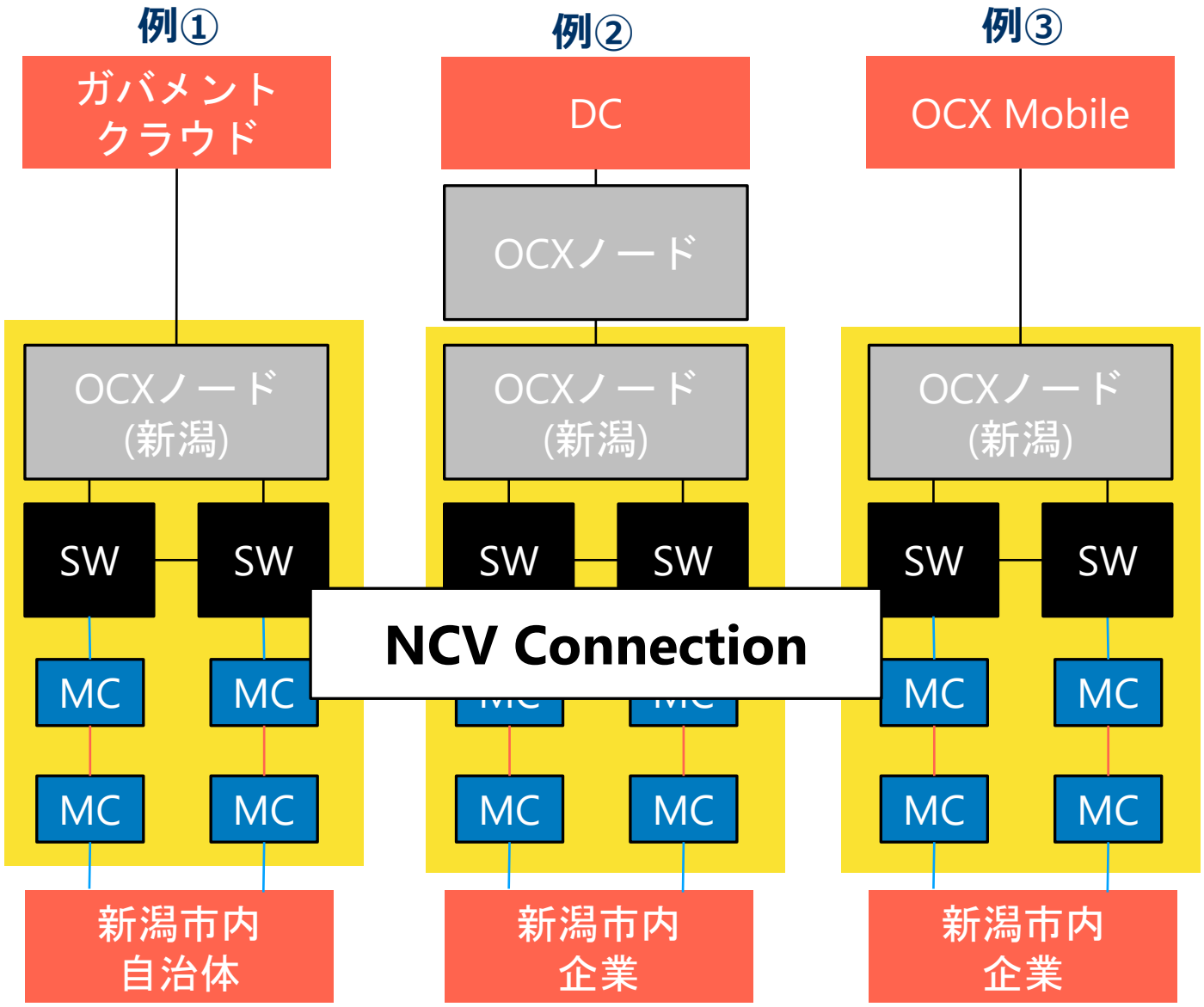

例①
自治体が閉域網でガバメントクラウドに接続

例②
新潟市内の企業が閉域網でデータセンターに接続

例③
新潟市内企業の社員が、外出先でOCX Mobileから閉域網で自社に接続

etc

2026 NewMedia Corporation

課題

販売体制

ケーブルテレビはB2Cのため
B2Bに対応できる営業が不在

どうしよう…
当面は技術が代替で窓口を行う
何かありましたら下記までご連絡ください
ml-ocx-sales@ncv.co.jp
(杉本に連絡でもOK！)

2026 NewMedia Corporation